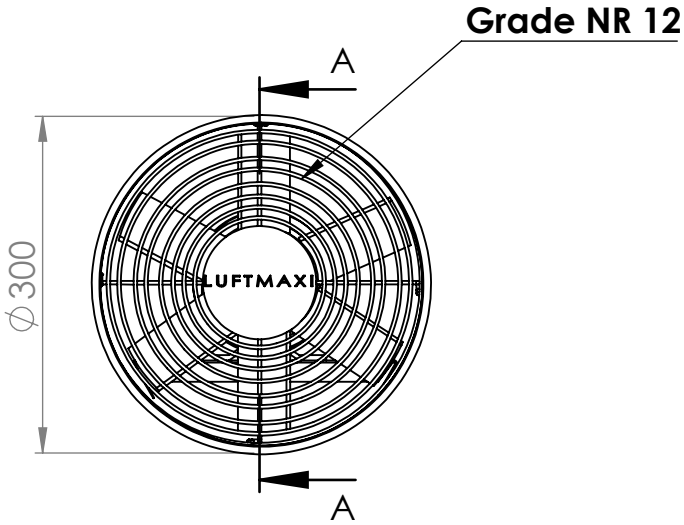

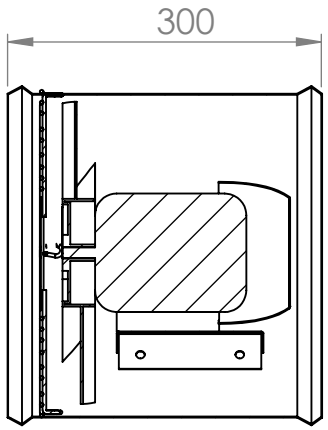

SEÇÃO A-A
ESCALA 1 : 7

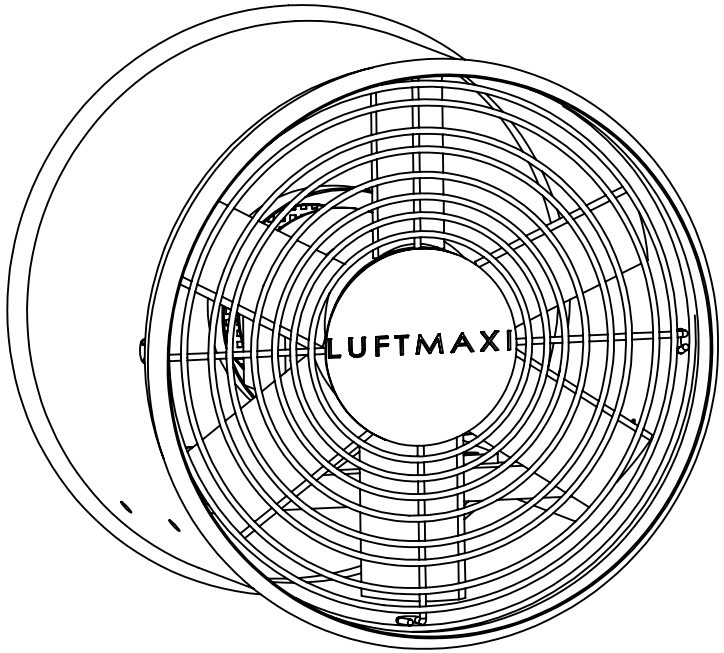

Exaustor Axial SL300 - M4

Diâmetro Externo: 300 mm
Largura: 300 mm
Voltagem: 220 V
Tensão: Monofásico
Proteção do Motor: IP-42
Potência: 0.33 HP
Rotação do Motor: 1655 RPM
Vazão: 2.400 M³/H
Pressão: 8 mmca
Ruido: 69 dBA
Frequência: 60 Hz
Hélices: 6 Pás em Nylon
Estrutura: Chapa Aço Galvanizado
Peso Liquido : 9 Kg
Peso Bruto: 10 Kg

LUFTMÁXI® Controle e Conforto Ambiental	Descrição: **Exaustor Axial SL300 - M4**		
Material:	Unidade: **mm**	Massa: kg	
Projetista: **Vitor da Rocha**	Data: 07/08/2017	Acabamento:	
Desenhista: **Vitor da Rocha**	Formato: A4	Escala: 1:10	