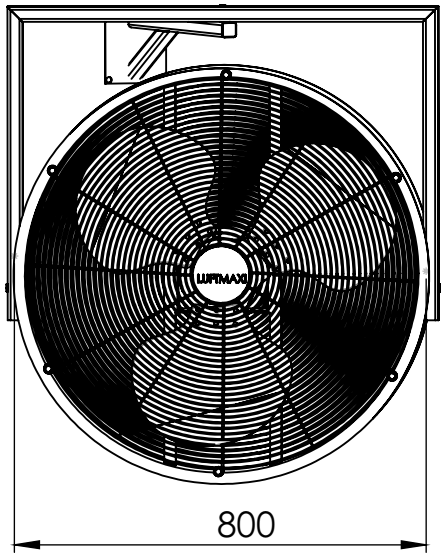

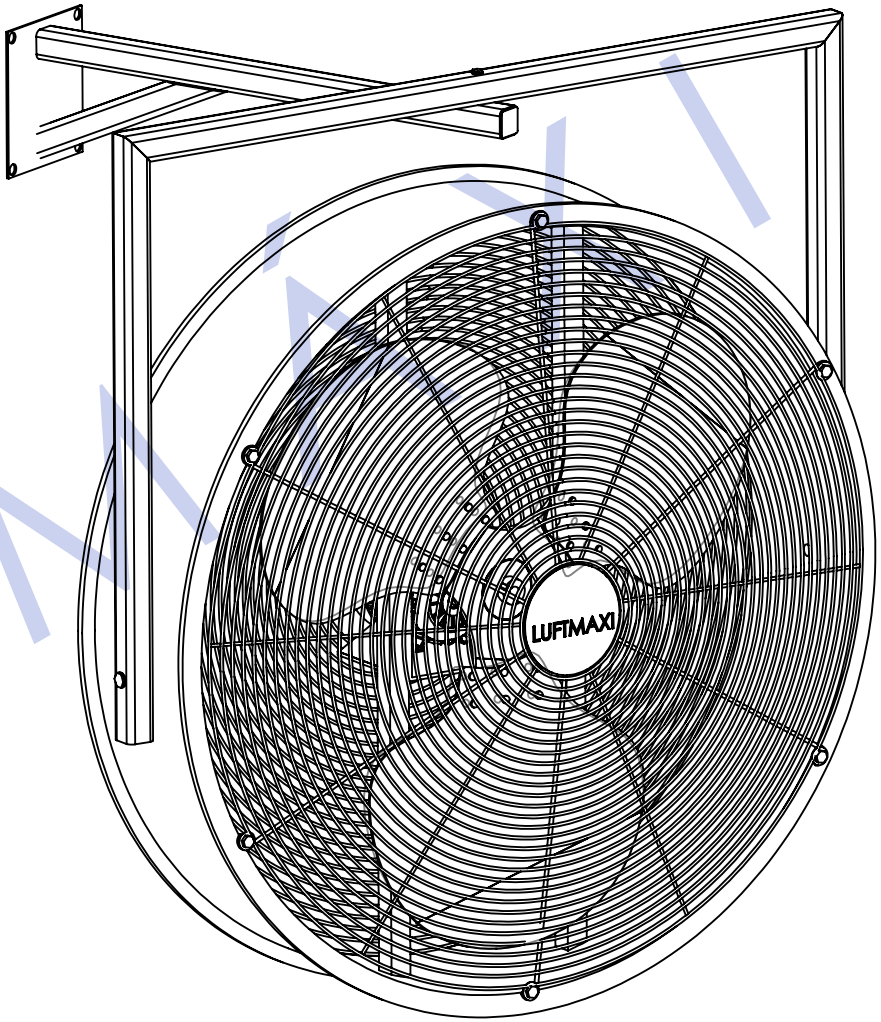

Ventilador Axial Industrial VL800 T4 - Suporte Fixo

Diâmetro Externo: 800 mm
Voltagem: 220/380V | Opcional : 220/380/440V
Tensão: Trifásico
Corrente: 3.02 A
Potência: 1 HP
Rotação do Motor: 1740 RPM
Vazão: 18.000 M³/H
Frequência: 60 Hz
Hélices: 3 Pás em Inox
Peso Liquido : 35 Kg
Peso Bruto: 37,5 Kg
Modelo Opcional: Suporte Fixo

LUFTMÁXI

LUFTMÁXI® Controle e Conforto Ambiental	Descrição: **Ventilador Axial Industrial VL800 T4 - Suporte Fixo**		
Material:	Unidade: mm	Massa: kg	
Projetista: **Vitor da Rocha**	Data: 04/12/2017	Acabamento:	
Desenhista: **Vitor da Rocha**	Formato: A4	Escala: 1:50	